KDB10 系列 ISO3547(DIN1494) 标准公制轴承
KDB10 Series ISO3547(Din1494) Normal Metric Bushing

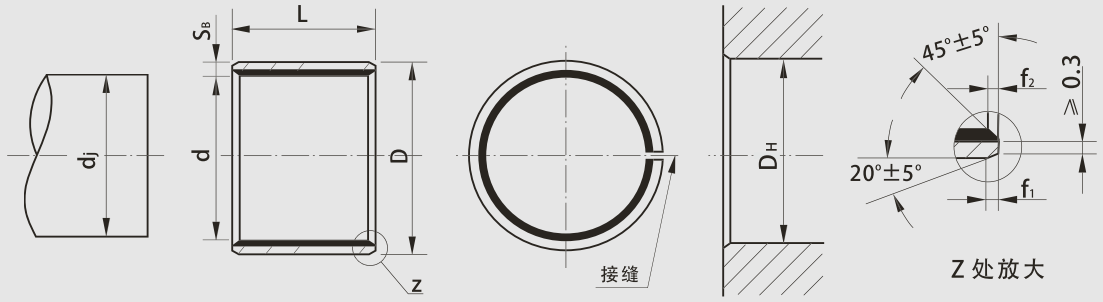

型号规格 Designation	相配轴径 Shaft Dia Ø dj	相配座孔 Housing Ø DH	压装后理论内径 Installed Bushing I.D Ød	高度 High L	外径 O.D. ØD	参考壁厚 Wall Thickness S_B
KDB10 □ 0203	2 h6 $^{0}_{-0.006}$	3.5 H6 $^{+0.008}_{0}$	2 $^{+0.058}_{+0.010}$	3 ± 0.25	3.5 $^{+0.055}_{+0.025}$	0.75 $^{-0.005}_{-0.025}$
KDB10 □ 0205				5 ± 0.25		
KDB10 □ 0303	3 h6 $^{0}_{-0.006}$	4.5 H6 $^{+0.008}_{0}$	3 $^{+0.048}_{0}$	3 ± 0.25	4.5 $^{+0.055}_{+0.025}$	0.75 $^{0}_{-0.02}$
KDB10 □ 0305				5 ± 0.25		
KDB10 □ 0306				6 ± 0.25		
KDB10 □ 0403	4 h6 $^{0}_{-0.008}$	5.5 H6 $^{+0.008}_{0}$	4 $^{+0.048}_{0}$	3 ± 0.25	5.5 $^{+0.055}_{+0.025}$	0.75 $^{0}_{-0.02}$
KDB10 □ 0404				4 ± 0.25		
KDB10 □ 0406				6 ± 0.25		
KDB10 □ 0410				10 ± 0.25		
KDB10 □ 0505	5 f7 $^{-0.010}_{-0.022}$	7 H7 $^{+0.015}_{0}$	5 $^{+0.055}_{-0.010}$	5 ± 0.25	7 $^{+0.055}_{+0.025}$	1 $^{+0.005}_{-0.020}$
KDB10 □ 0508				8 ± 0.25		
KDB10 □ 0510				10 ± 0.25		
KDB10 □ 0604	6 f7 $^{-0.010}_{-0.022}$	8 H7 $^{+0.015}_{0}$	6 $^{+0.055}_{-0.010}$	4 ± 0.25	8 $^{+0.055}_{+0.025}$	1 $^{+0.005}_{-0.020}$
KDB10 □ 0606				6 ± 0.25		
KDB10 □ 0608				8 ± 0.25		
KDB10 □ 0610				10 ± 0.25		
KDB10 □ 0710	7 f7 $^{-0.013}_{-0.028}$	9 H7 $^{+0.015}_{0}$	7 $^{+0.055}_{-0.010}$	10 ± 0.25	9 $^{+0.055}_{+0.025}$	1 $^{+0.005}_{-0.020}$
KDB10 □ 0806	8 f7 $^{-0.013}_{-0.028}$	10 H7 $^{+0.015}_{0}$	8 $^{+0.055}_{-0.010}$	6 ± 0.25	10 $^{+0.055}_{+0.025}$	1 $^{+0.005}_{-0.020}$
KDB10 □ 0808				8 ± 0.25		
KDB10 □ 0810				10 ± 0.25		
KDB10 □ 0812				12 ± 0.25		
KDB10 □ 1008	10 f7 $^{-0.013}_{-0.028}$	12 H7 $^{+0.018}_{0}$	10 $^{+0.058}_{-0.010}$	8 ± 0.25	12 $^{+0.065}_{+0.030}$	1 $^{+0.005}_{-0.020}$
KDB10 □ 1010				10 ± 0.25		
KDB10 □ 1012				12 ± 0.25		
KDB10 □ 1015				15 ± 0.25		
KDB10 □ 1020				20 ± 0.25		
KDB10 □ 1208	12 f7 $^{-0.016}_{-0.034}$	14 H7 $^{+0.018}_{0}$	12 $^{+0.058}_{-0.010}$	8 ± 0.25	14 $^{+0.065}_{+0.030}$	1 $^{+0.005}_{-0.020}$
KDB10 □ 1210				10 ± 0.25		

KDB10 系列 ISO3547(DIN1494) 标准公制轴承
KDB10 Series ISO3547(Din1494) Normal Metric Bushing

型号规格 Designation	相配轴径 Shaft Dia Ø dj	相配座孔 Housing Ø DH	压装后理论内径 Installed Bushing I.D Ød	高度 High L	外径 O.D. ØD	参考壁厚 Wall Thickness S_B
KDB10 □ 1212	12 f7 $^{-0.016}_{-0.034}$	14 H7 $^{+0.008}_{0}$	12 $^{+0.058}_{+0.010}$	12±0.25	14 $^{+0.065}_{+0.030}$	1 $^{+0.005}_{-0.020}$
KDB10 □ 1215				15±0.25		
KDB10 □ 1220				20±0.25		
KDB10 □ 1225				25±0.25		
KDB10 □ 1310	13 f7 $^{-0.016}_{-0.034}$	15 H7 $^{+0.018}_{0}$	13 $^{+0.058}_{+0.010}$	10±0.25	15 $^{+0.065}_{+0.030}$	
KDB10 □ 1320				20±0.25		
KDB10 □ 1405	14 f7 $^{-0.016}_{-0.034}$	16 H7 $^{+0.018}_{0}$	14 $^{+0.058}_{-0.010}$	5±0.25	16 $^{+0.065}_{+0.030}$	
KDB10 □ 1410				10±0.25		
KDB10 □ 1412				12±0.25		
KDB10 □ 1415				15±0.25		
KDB10 □ 1420				20±0.25		
KDB10 □ 1425				25±0.25		
KDB10 □ 1510	15 f7 $^{-0.016}_{-0.034}$	17 H7 $^{+0.018}_{0}$	15 $^{+0.058}_{-0.010}$	10±0.25	17 $^{+0.065}_{+0.030}$	
KDB10 □ 1512				12±0.25		
KDB10 □ 1515				15±0.25		
KDB10 □ 1520				20±0.25		
KDB10 □ 1525				25±0.25		
KDB10 □ 1610	16 f7 $^{-0.016}_{-0.034}$	18 H7 $^{+0.018}_{0}$	16 $^{+0.058}_{-0.010}$	10±0.25	18 $^{+0.065}_{+0.030}$	
KDB10 □ 1612				12±0.25		
KDB10 □ 1615				15±0.25		
KDB10 □ 1620				20±0.25		
KDB10 □ 1625				25±0.25		
KDB10 □ 1712	17 f7 $^{-0.016}_{-0.034}$	19 H7 $^{+0.021}_{0}$	17 $^{+0.061}_{-0.010}$	12±0.25	19 $^{+0.075}_{+0.035}$	
KDB10 □ 1720				20±0.25		
KDB10 □ 1810	18 f7 $^{-0.016}_{-0.034}$	20 H7 $^{+0.021}_{0}$	18 $^{+0.061}_{-0.010}$	10±0.25	20 $^{+0.075}_{+0.035}$	
KDB10 □ 1815				15±0.25		
KDB10 □ 1820				20±0.25		
KDB10 □ 1825				25±0.25		
KDB10 □ 2010	20 f7 $^{-0.020}_{-0.041}$	23 H7 $^{+0.021}_{0}$	20 $^{+0.071}_{-0.010}$	10±0.25	23 $^{+0.075}_{+0.035}$	1.5 $^{+0.005}_{-0.020}$
KDB10 □ 2015				15±0.25		
KDB10 □ 2020				20±0.25		
KDB10 □ 2025				25±0.25		
KDB10 □ 2030				30±0.25		
KDB10 □ 2215	22 f7 $^{-0.020}_{-0.041}$	25 H7 $^{+0.021}_{0}$	22 $^{+0.071}_{-0.010}$	15±0.25	25 $^{+0.075}_{+0.035}$	
KDB10 □ 2220				20±0.25		
KDB10 □ 2225				25±0.25		
KDB10 □ 2230				30±0.25		
KDB10 □ 2415	24 f7 $^{-0.020}_{-0.041}$	27 H7 $^{+0.021}_{0}$	24 $^{+0.071}_{-0.010}$	15±0.25	27 $^{+0.075}_{+0.035}$	
KDB10 □ 2420				20±0.25		
KDB10 □ 2425				25±0.25		
KDB10 □ 2430				30±0.25		
KDB10 □ 2515	25 f7 $^{-0.020}_{-0.041}$	28 H7 $^{+0.021}_{0}$	25 $^{+0.071}_{-0.010}$	15±0.25	28 $^{+0.075}_{+0.035}$	
KDB10 □ 2520				20±0.25		

KDB10 系列 ISO3547(DIN1494) 标准公制轴承
KDB10 Series ISO3547(Din1494) Normal Metric Bushing

型号规格 Designation	相配轴径 Shaft Dia Ø dj	相配座孔 Housing Ø DH	压装后理论内径 Installed Bushing I.D Ød	高度 High L	外径 O.D. ØD	参考壁厚 Wall Thickness S_B
KDB10 □ 2525	25 f7 $^{-0.020}_{-0.041}$	28 H7 $^{+0.021}_{0}$	25 $^{+0.071}_{+0.010}$	25±0.25	28 $^{+0.065}_{+0.030}$	1.5 $^{+0.005}_{-0.025}$
KDB10 □ 2530				30±0.25		
KDB10 □ 2540				40±0.25		
KDB10 □ 2550				50±0.25		
KDB10 □ 2815	28 f7 $^{-0.020}_{-0.041}$	32 H7 $^{+0.025}_{0}$	28 $^{+0.085}_{-0.010}$	15±0.25	32 $^{+0.065}_{+0.030}$	2 $^{+0.005}_{-0.030}$
KDB10 □ 2820				20±0.25		
KDB10 □ 2825				25±0.25		
KDB10 □ 2830				30±0.25		
KDB10 □ 3010	30 f7 $^{-0.020}_{-0.041}$	34 H7 $^{+0.025}_{0}$	30 $^{+0.085}_{-0.010}$	10±0.25	34 $^{+0.065}_{+0.030}$	2 $^{+0.005}_{-0.030}$
KDB10 □ 3015				15±0.25		
KDB10 □ 3020				20±0.25		
KDB10 □ 3025				25±0.25		
KDB10 □ 3030				30±0.25		
KDB10 □ 3040				40±0.25		
KDB10 □ 3220	32 f7 $^{-0.025}_{-0.050}$	36 H7 $^{+0.025}_{0}$	32 $^{+0.085}_{-0.010}$	20±0.25	36 $^{+0.065}_{+0.030}$	2 $^{+0.005}_{-0.030}$
KDB10 □ 3230				30±0.25		
KDB10 □ 3240				40±0.25		
KDB10 □ 3520	35 f7 $^{-0.025}_{-0.050}$	39 H7 $^{+0.025}_{0}$	35 $^{+0.085}_{-0.010}$	20±0.25	39 $^{+0.065}_{+0.030}$	2 $^{+0.005}_{-0.030}$
KDB10 □ 3530				30±0.25		
KDB10 □ 3535				35±0.25		
KDB10 □ 3540				40±0.25		
KDB10 □ 3550				50±0.25		
KDB10 □ 3720	37 f7 $^{-0.025}_{-0.050}$	41 H7 $^{+0.025}_{0}$	37 $^{+0.085}_{-0.010}$	20±0.25	41 $^{+0.075}_{+0.035}$	2 $^{+0.005}_{-0.030}$
KDB10 □ 4020	40 f7 $^{-0.025}_{-0.050}$	44 H7 $^{+0.025}_{0}$	40 $^{+0.085}_{-0.010}$	20±0.25	44 $^{+0.075}_{+0.035}$	2 $^{+0.005}_{-0.030}$
KDB10 □ 4030				30±0.25		
KDB10 □ 4040				40±0.25		
KDB10 □ 4050				50±0.25		
KDB10 □ 4520	45 f7 $^{-0.025}_{-0.050}$	50 H7 $^{+0.025}_{0}$	45 $^{+0.105}_{-0.010}$	20±0.25	50 $^{+0.075}_{+0.035}$	2.5 $^{+0.005}_{-0.040}$
KDB10 □ 4530				30±0.25		
KDB10 □ 4540				40±0.25		
KDB10 □ 4545				45±0.25		
KDB10 □ 4550				50±0.25		
KDB10 □ 5020	50 f7 $^{-0.025}_{-0.050}$	55 H7 $^{+0.030}_{0}$	50 $^{+0.110}_{-0.010}$	20±0.25	55 $^{+0.075}_{+0.035}$	2.5 $^{+0.005}_{-0.040}$
KDB10 □ 5030				30±0.25		
KDB10 □ 5040				40±0.25		
KDB10 □ 5050				50±0.25		
KDB10 □ 5060				60±0.25		
KDB10 □ 5520	55 f7 $^{-0.030}_{-0.060}$	60 H7 $^{+0.030}_{0}$	55 $^{+0.110}_{-0.010}$	20±0.25	60 $^{+0.075}_{+0.035}$	2.5 $^{+0.005}_{-0.040}$
KDB10 □ 5525				25±0.25		
KDB10 □ 5530				30±0.25		
KDB10 □ 5540				40±0.25		
KDB10 □ 5550				50±0.25		
KDB10 □ 5560				60±0.25		

KDB10 系列 ISO3547(DIN1494) 标准公制轴承
KDB10 Series ISO3547(Din1494) Normal Metric Bushing

型号规格 Designation	相配轴径 Shaft Dia Ø dj	相配座孔 Housing Ø DH	压装后理论内径 Installed Bushing I.D Ød	高度 High L	外径 O.D. ØD	参考壁厚 Wall Thickness S_B
KDB10 □ 6020	60 f7 $^{-0.030}_{-0.060}$	65 H7 $^{+0.030}_{0}$	60 $^{+0.110}_{-0.010}$	20±0.25	65 $^{+0.100}_{+0.055}$	2.5 $^{+0.005}_{-0.040}$
KDB10 □ 6030				30±0.25		
KDB10 □ 6040				40±0.25		
KDB10 □ 6050				50±0.25		
KDB10 □ 6060				60±0.25		
KDB10 □ 6070				70±0.25		
KDB10 □ 6530	65 f7 $^{-0.030}_{-0.060}$	70 H7 $^{+0.030}_{0}$	65 $^{+0.110}_{-0.010}$	30±0.25	70 $^{+0.100}_{+0.055}$	2.5 $^{+0.005}_{-0.040}$
KDB10 □ 6550				50±0.25		
KDB10 □ 6570				70±0.25		
KDB10 □ 7040	70 f7 $^{-0.030}_{-0.060}$	75 H7 $^{+0.030}_{0}$	70 $^{+0.110}_{-0.010}$	40±0.25	75 $^{+0.100}_{+0.055}$	2.5 $^{+0.005}_{-0.040}$
KDB10 □ 7050				50±0.25		
KDB10 □ 7060				60±0.25		
KDB10 □ 7070				70±0.25		
KDB10 □ 7550	75 f7 $^{-0.030}_{-0.060}$	80 H7 $^{+0.030}_{0}$	75 $^{+0.110}_{-0.010}$	50±0.5	80 $^{+0.100}_{+0.055}$	2.5 $^{+0.005}_{-0.040}$
KDB10 □ 7560				60±0.5		
KDB10 □ 7580				80±0.5		
KDB10 □ 8060	80 h8 $^{0}_{-0.046}$	85 H7 $^{+0.035}_{0}$	80 $^{+0.155}_{+0.020}$	60±0.5	85 $^{+0.12}_{+0.07}$	2.5 $^{-0.01}_{-0.06}$
KDB10 □ 80100				100±0.5		
KDB10 □ 8530	85 h8 $^{0}_{-0.054}$	90 H7 $^{+0.035}_{0}$	85 $^{+0.155}_{+0.020}$	30±0.5	90 $^{+0.12}_{+0.07}$	2.5 $^{-0.01}_{-0.06}$
KDB10 □ 8560				60±0.5		
KDB10 □ 85100				100±0.5		
KDB10 □ 9060	90 h8 $^{0}_{-0.054}$	95 H7 $^{+0.035}_{0}$	90 $^{+0.155}_{+0.020}$	60±0.5	95 $^{+0.12}_{+0.07}$	2.5 $^{-0.01}_{-0.06}$
KDB10 □ 90100				100±0.5		
KDB10 □ 9560	95 h8 $^{0}_{-0.054}$	100 H7 $^{+0.035}_{0}$	95 $^{+0.155}_{+0.020}$	60±0.5	100 $^{+0.12}_{+0.07}$	2.5 $^{-0.01}_{-0.06}$
KDB10 □ 95100				100±0.5		
KDB10 □ 10050	100 h8 $^{0}_{-0.054}$	105 H7 $^{+0.035}_{0}$	100 $^{+0.155}_{+0.020}$	50±0.5	105 $^{+0.12}_{+0.07}$	2.5 $^{-0.01}_{-0.06}$
KDB10 □ 10060				60±0.5		
KDB10 □ 100115				115±0.5		
KDB10 □ 10560	105 h8 $^{0}_{-0.054}$	110 H7 $^{+0.035}_{0}$	105 $^{+0.155}_{+0.020}$	60±0.5	110 $^{+0.12}_{+0.07}$	2.5 $^{-0.01}_{-0.06}$
KDB10 □ 105115				115±0.5		
KDB10 □ 11060	110 h8 $^{0}_{-0.054}$	115 H7 $^{+0.035}_{0}$	110 $^{+0.155}_{+0.020}$	60±0.5	115 $^{+0.12}_{+0.07}$	2.5 $^{-0.01}_{-0.06}$
KDB10 □ 110115				115±0.5		
KDB10 □ 11550	115 h8 $^{0}_{-0.054}$	120 H7 $^{+0.035}_{0}$	115 $^{+0.155}_{+0.020}$	50±0.5	120 $^{+0.12}_{+0.07}$	2.5 $^{-0.01}_{-0.06}$
KDB10 □ 11570				70±0.5		
KDB10 □ 12050	120 h8 $^{0}_{-0.054}$	125 H7 $^{+0.040}_{0}$	120 $^{+0.210}_{+0.070}$	50±0.5	125 $^{+0.17}_{+0.10}$	2.5 $^{-0.035}_{-0.085}$
KDB10 □ 12060				60±0.5		
KDB10 □ 120100				100±0.5		
KDB10 □ 125100	125 h8 $^{0}_{-0.063}$	130 H7 $^{+0.040}_{0}$	125 $^{+0.210}_{+0.070}$	100±0.5	130 $^{+0.17}_{+0.10}$	2.5 $^{-0.035}_{-0.085}$
KDB10 □ 13060	130 h8 $^{0}_{-0.063}$	135 H7 $^{+0.040}_{0}$	130 $^{+0.210}_{+0.070}$	60±0.5	135 $^{+0.17}_{+0.10}$	2.5 $^{-0.035}_{-0.085}$
KDB10 □ 130100				100±0.5		
KDB10 □ 13560	135 h8 $^{0}_{-0.063}$	140 H7 $^{+0.040}_{0}$	135 $^{+0.210}_{+0.070}$	60±0.5	140 $^{+0.17}_{+0.10}$	2.5 $^{-0.035}_{-0.085}$
KDB10 □ 13580				80±0.5		
KDB10 □ 14060	140 h8 $^{0}_{-0.063}$	145 H7 $^{+0.040}_{0}$	140 $^{+0.210}_{+0.070}$	60±0.5	145 $^{+0.17}_{+0.10}$	2.5 $^{-0.035}_{-0.085}$

KDB10 系列 ISO3547(DIN1494) 标准公制轴承
KDB10 Series ISO3547(Din1494) Normal Metric Bushing

型号规格 Designation	相配轴径 Shaft Dia Ø dj	相配座孔 Housing Ø DH	压装后理论内径 Installed Bushing I.D Ød	高度 High L	外径 O.D. ØD	参考壁厚 Wall Thickness S_B
KDB10 □ 140100	140 h8 $^{0}_{-0.063}$	145 H7 $^{+0.040}_{0}$	140 $^{+0.210}_{+0.070}$	100±0.5	145 $^{+0.170}_{+0.100}$	2.5 $^{-0.035}_{-0.085}$
KDB10 □ 15060	150 h8 $^{0}_{-0.063}$	155 H7 $^{+0.040}_{0}$	150 $^{+0.210}_{+0.070}$	60±0.5	155 $^{+0.170}_{+0.100}$	2.5 $^{-0.035}_{-0.085}$
KDB10 □ 15080				80±0.5		
KDB10 □ 150100				100±0.5		
KDB10 □ 16080	160 h8 $^{0}_{-0.063}$	165 H7 $^{+0.040}_{0}$	160 $^{+0.210}_{+0.070}$	80±0.5	165 $^{+0.170}_{+0.100}$	2.5 $^{-0.035}_{-0.085}$
KDB10 □ 160100				100±0.5		
KDB10 □ 18080	180 h8 $^{0}_{-0.063}$	185 H7 $^{+0.046}_{0}$	180 $^{+0.216}_{+0.070}$	80±0.75	185 $^{+0.210}_{+0.130}$	2.5 $^{-0.035}_{-0.085}$
KDB10 □ 180100				100±0.75		
KDB10 □ 200100	200 h8 $^{0}_{-0.072}$	205 H7 $^{+0.046}_{0}$	200 $^{+0.216}_{+0.070}$	100±0.75	205 $^{+0.210}_{+0.130}$	2.5 $^{-0.035}_{-0.085}$
KDB10 □ 210100	210 h8 $^{0}_{-0.072}$	215 H7 $^{+0.046}_{0}$	210 $^{+0.216}_{+0.070}$	100±0.75	215 $^{+0.210}_{+0.130}$	2.5 $^{-0.035}_{-0.085}$
KDB10 □ 220100	220 h8 $^{0}_{-0.072}$	225 H7 $^{+0.046}_{0}$	220 $^{+0.222}_{+0.070}$	100±0.75	225 $^{+0.210}_{+0.130}$	2.5 $^{-0.035}_{-0.085}$
KDB10 □ 250100	250 h8 $^{0}_{-0.072}$	255 H7 $^{+0.052}_{0}$	250 $^{+0.222}_{+0.070}$	100±0.75	255 $^{+0.260}_{+0.170}$	2.5 $^{-0.035}_{-0.085}$
KDB10 □ 280100	280 h8 $^{0}_{-0.081}$	285 H7 $^{+0.052}_{0}$	280 $^{+0.222}_{+0.070}$	100±0.75	285 $^{+0.260}_{+0.170}$	2.5 $^{-0.035}_{-0.085}$
KDB10 □ 300100	300 h8 $^{0}_{-0.081}$	305 H7 $^{+0.052}_{0}$	300 $^{+0.222}_{+0.070}$	100±0.75	305 $^{+0.260}_{+0.170}$	2.5 $^{-0.035}_{-0.085}$

标注举例：
Label example

代 号 Type	内径 I.D.	高度 High
KDB10 □	300	100

壁厚 Wall Thickness S_B	外倒角 Outside Chamfer f_1	内倒角 Inner Chamfer f_2
0.75	0.5±0.3	0.3±0.2
1.0	0.6±0.3	0.3±0.2
1.5	0.6±0.4	0.4±0.3
2.0	1.2±0.4	0.6±0.3
2.5	1.8±0.6	0.6±0.4

KDB10F 系列 ISO3547(DIN1494) 标准公制翻边轴承
KDB10F Series ISO3547(Din1494) Normal Metric Flange Bushing

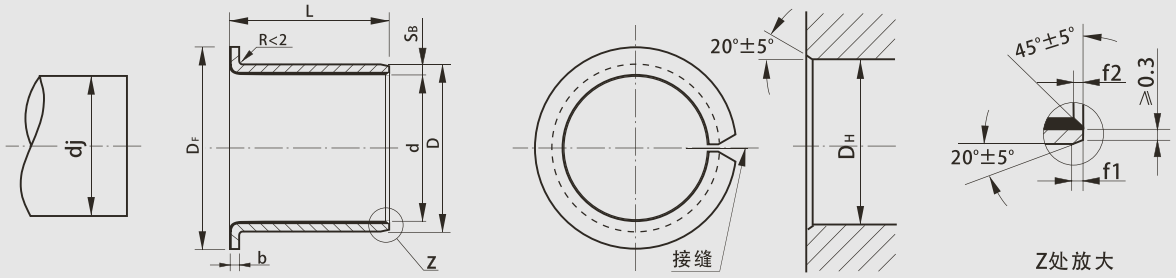

型号规格 Designation	相配轴径 Shaft Dia Ø dj	相配座孔 Housing Ø D_H	法兰 flange Ø D_F	压装后理论内径 Installed Bushing I.D Ø d	高度 High L	外径 O.D. Ø D	参考壁厚 Wall Thickness S_B
KDB10 □ F 03040	3 h6 $^{0}_{-0.006}$	4.5 H6 $^{+0.008}_{0}$	7±0.5	3 $^{+0.048}_{0}$	4±0.25	4.5 $^{+0.055}_{+0.025}$	0.75 $^{0}_{-0.02}$
KDB10 □ F 04040	4 h6 $^{0}_{-0.008}$	5.5 H6 $^{+0.008}_{0}$	9±0.5	4 $^{+0.048}_{0}$	4±0.25	5.5 $^{+0.055}_{+0.025}$	0.75 $^{0}_{-0.02}$
KDB10 □ F 05050	5 h6 $^{0}_{-0.008}$	7 H7 $^{+0.015}_{0}$	10±0.5	5 $^{+0.055}_{-0.010}$	5±0.25	7 $^{+0.055}_{+0.025}$	1 $^{+0.005}_{-0.020}$
KDB10 □ F 06040	6 f7 $^{-0.010}_{-0.022}$	8 H7 $^{+0.015}_{0}$	12±0.5	6 $^{+0.055}_{-0.010}$	4±0.25	8 $^{+0.055}_{+0.025}$	1 $^{+0.005}_{-0.020}$
KDB10 □ F 06070					7±0.25		
KDB10 □ F 06080					8±0.25		
KDB10 □ F 08055	8 f7 $^{-0.013}_{-0.028}$	10 H7 $^{+0.015}_{0}$	15±0.5	8 $^{+0.055}_{-0.010}$	5.5±0.25	10 $^{+0.055}_{+0.025}$	1 $^{+0.005}_{-0.020}$
KDB10 □ F 08060					6±0.25		
KDB10 □ F 08075					7.5±0.25		
KDB10 □ F 08080					8±0.25		
KDB10 □ F 08095					9.5±0.25		
KDB10 □ F 08100					10±0.25		
KDB10 □ F 10070	10 f7 $^{-0.013}_{-0.028}$	12 H7 $^{+0.018}_{0}$	18±0.5	10 $^{+0.058}_{-0.010}$	7±0.25	12 $^{+0.065}_{+0.030}$	1 $^{+0.005}_{-0.020}$
KDB10 □ F 10090					9±0.25		
KDB10 □ F 10120					12±0.25		
KDB10 □ F 10170					17±0.25		
KDB10 □ F 12070	12 f7 $^{-0.016}_{-0.028}$	14 H7 $^{+0.018}_{0}$	20±0.5	12 $^{+0.058}_{-0.010}$	7±0.25	14 $^{+0.065}_{+0.030}$	1 $^{+0.005}_{-0.020}$
KDB10 □ F 12090					9±0.25		
KDB10 □ F 12120					12±0.25		
KDB10 □ F 12150					15±0.25		
KDB10 □ F 12170					17±0.25		
KDB10 □ F 14120	14 f7 $^{-0.016}_{-0.034}$	16 H7 $^{+0.018}_{0}$	22±0.5	14 $^{+0.058}_{-0.010}$	12±0.25	16 $^{+0.065}_{+0.030}$	1 $^{+0.005}_{-0.020}$
KDB10 □ F 14170					17±0.25		
KDB10 □ F 15090	15 f7 $^{-0.016}_{-0.034}$	17 H7 $^{+0.018}_{0}$	23±0.5	15 $^{+0.058}_{-0.010}$	9±0.25	17 $^{+0.065}_{+0.030}$	1 $^{+0.005}_{-0.020}$
KDB10 □ F 15120					12±0.25		
KDB10 □ F 15170					17±0.25		
KDB10 □ F 16120	16 f7 $^{-0.016}_{-0.034}$	18 H7 $^{+0.018}_{0}$	24±0.5	16 $^{+0.058}_{-0.010}$	12±0.25	18 $^{+0.065}_{+0.030}$	1 $^{+0.005}_{-0.020}$
KDB10 □ F 16170					17±0.25		

KDB10F 系列 ISO3547(DIN1494) 标准公制翻边轴承
KDB10F Series ISO3547(Din1494) Normal Metric Flange Bushing

型号规格 Designation	相配轴径 Shaft Dia Ø dj	相配座孔 Housing Ø DH	法兰 flange Ø DF	压装后理论内径 Installed Bushing I.D Ø d	高度 High L	外径 O.D. Ø D	参考壁厚 Wall Thickness S_B
KDB10 □ F 18120	18 f7 $^{-0.016}_{-0.034}$	20 H7 $^{+0.021}_{0}$	26±0.5	18 $^{+0.061}_{-0.010}$	12±0.25	20 $^{+0.075}_{+0.035}$	1 $^{+0.005}_{-0.020}$
KDB10 □ F 18170					17±0.25		
KDB10 □ F 18200					20±0.25		
KDB10 □ F 20115	20 f7 $^{-0.020}_{-0.041}$	23 H7 $^{+0.021}_{0}$	30±0.5	20 $^{+0.071}_{-0.010}$	11.5±0.25	23 $^{+0.075}_{+0.035}$	1.5 $^{+0.005}_{-0.025}$
KDB10 □ F 20165					16.5±0.25		
KDB10 □ F 20215					21.5±0.25		
KDB10 □ F 25115	25 f7 $^{-0.020}_{-0.041}$	28 H7 $^{+0.021}_{0}$	35±0.5	25 $^{+0.071}_{-0.010}$	11.5±0.25	28 $^{+0.075}_{+0.035}$	1.5 $^{+0.005}_{-0.025}$
KDB10 □ F 25165					16.5±0.25		
KDB10 □ F 25215					21.5±0.25		
KDB10 □ F 25265					26.5±0.25		
KDB10 □ F 30160	30 f7 $^{-0.020}_{-0.041}$	34 H7 $^{+0.025}_{0}$	42±0.5	30 $^{+0.085}_{-0.010}$	16±0.25	34 $^{+0.085}_{+0.045}$	2 $^{+0.005}_{-0.030}$
KDB10 □ F 30260					26±0.25		
KDB10 □ F 35160	35 f7 $^{-0.025}_{-0.050}$	39 H7 $^{+0.025}_{0}$	47±0.5	35 $^{+0.085}_{-0.010}$	16±0.25	39 $^{+0.085}_{+0.045}$	2 $^{+0.005}_{-0.030}$
KDB10 □ F 35260					26±0.25		
KDB10 □ F 40160	40 f7 $^{-0.025}_{-0.050}$	44 H7 $^{+0.025}_{0}$	53±0.5	40 $^{+0.085}_{-0.010}$	16±0.25	44 $^{+0.085}_{+0.045}$	2 $^{+0.005}_{-0.030}$
KDB10 □ F 40260					26±0.25		
KDB10 □ F 45260	45 f7 $^{-0.025}_{-0.050}$	50 H7 $^{+0.025}_{0}$	58±0.5	45 $^{+0.105}_{-0.010}$	16±0.25	50 $^{+0.085}_{+0.045}$	2.5 $^{+0.005}_{-0.040}$
KDB10 □ F 45260					26±0.25		
KDB10 □ F 50325	50 f7 $^{-0.025}_{-0.050}$	55 H7 $^{+0.030}_{0}$	63±0.5	50 $^{+0.110}_{-0.010}$	32.5±0.25	55 $^{+0.100}_{+0.050}$	2.5 $^{+0.005}_{-0.040}$
KDB10 □ F 50425					42.5±0.25		
KDB10 □ F 55325	55 f7 $^{-0.030}_{-0.060}$	60 H7 $^{+0.030}_{0}$	68±0.5	55 $^{+0.110}_{-0.010}$	32.5±0.25	60 $^{+0.100}_{+0.050}$	2.5 $^{+0.005}_{-0.040}$
KDB10 □ F 55425					42.5±0.25		
KDB10 □ F 60325	60 f7 $^{-0.030}_{-0.060}$	65 H7 $^{+0.030}_{0}$	73±0.5	60 $^{+0.110}_{-0.010}$	32.5±0.25	65 $^{+0.100}_{+0.050}$	2.5 $^{+0.005}_{-0.040}$
KDB10 □ F 60425					42.5±0.25		

标注举例：
Label example

代 号 Type	内径 I.D.	高度 High
KDB10 □ F	60	42.5

壁厚 Wall Thickness S_B	外倒角 Outside Chamfer f_1	内倒角 Inner Chamfer f_2
0.75	0.5±0.3	0.3±0.2
1.0	0.6±0.3	0.3±0.2
1.5	0.6±0.4	0.4±0.3
2.0	1.2±0.4	0.6±0.3
2.5	1.8±0.6	0.6±0.4

KDB10W 系列 ISO3547(DIN1494) 标准公制垫片
KDB10W Series ISO3547(Din1494) Metric Washer

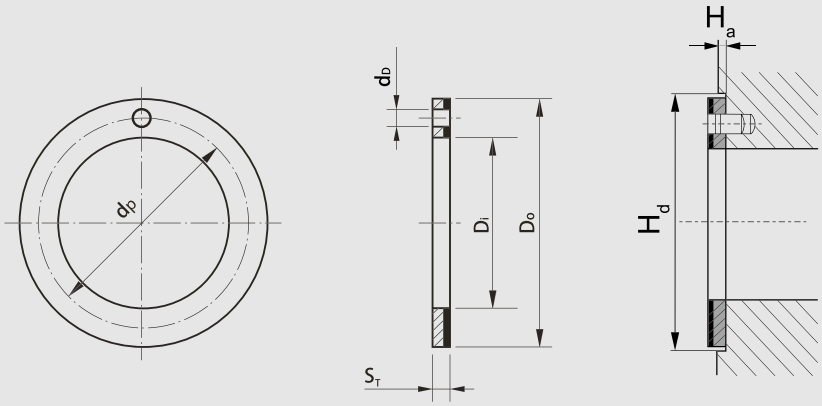

型号规格 Designation	内径 I.D. ØDi	外径 O.D. Ø Do	壁厚 Wall Thickness ST	中径 Middle diameter Ødp	定位孔 Pilot hole ØdD	安装座孔 Assembling house ØHd	安装深度 Recess Depth Ha
KDB10 □ W08	$10^{+0.25}_{0}$	$20^{0}_{-0.25}$	$1.5^{0}_{-0.05}$	15±0.12	$1.5^{+0.375}_{+0.125}$	$20^{+0.12}_{0}$	$1.0^{+0.20}_{-0.05}$
KDB10 □ W10	$12^{+0.25}_{0}$	$24^{0}_{-0.25}$		18±0.12		$24^{+0.12}_{0}$	
KDB10 □ W12	$14^{+0.25}_{0}$	$26^{0}_{-0.25}$		20±0.12	$2^{+0.375}_{+0.125}$	$26^{+0.12}_{0}$	
KDB10 □ W14	$16^{+0.25}_{0}$	$30^{0}_{-0.25}$		22±0.12		$30^{+0.12}_{0}$	
KDB10 □ W16	$18^{+0.25}_{0}$	$32^{0}_{-0.25}$		25±0.12		$32^{+0.12}_{0}$	
KDB10 □ W18	$20^{+0.25}_{0}$	$36^{0}_{-0.25}$		28±0.12	$3^{+0.375}_{+0.125}$	$36^{+0.12}_{0}$	
KDB10 □ W20	$22^{+0.25}_{0}$	$38^{0}_{-0.25}$		30±0.12		$38^{+0.12}_{0}$	
KDB10 □ W22	$24^{+0.25}_{0}$	$42^{0}_{-0.25}$		33±0.12		$42^{+0.12}_{0}$	
KDB10 □ W24	$26^{+0.25}_{0}$	$44^{0}_{-0.25}$		35±0.12		$44^{+0.12}_{0}$	
KDB10 □ W25	$28^{+0.25}_{0}$	$48^{0}_{-0.25}$		38±0.12	$4^{+0.375}_{+0.125}$	$48^{+0.12}_{0}$	
KDB10 □ W30	$32^{+0.25}_{0}$	$54^{0}_{-0.25}$		43±0.12		$54^{+0.12}_{0}$	
KDB10 □ W35	$38^{+0.25}_{0}$	$62^{0}_{-0.25}$		50±0.12		$62^{+0.12}_{0}$	
KDB10 □ W40	$42^{+0.25}_{0}$	$66^{0}_{-0.25}$		54±0.12		$66^{+0.12}_{0}$	
KDB10 □ W45	$48^{+0.25}_{0}$	$74^{0}_{-0.25}$	$2^{0}_{-0.05}$	61±0.12		$74^{+0.12}_{0}$	$1.5^{+0.20}_{-0.05}$
KDB10 □ W50	$52^{+0.25}_{0}$	$78^{0}_{-0.25}$		65±0.12		$78^{+0.12}_{0}$	
KDB10 □ W60	$62^{+0.25}_{0}$	$90^{0}_{-0.25}$		76±0.12		$90^{+0.12}_{0}$	

标注举例：
Label example

代 号 Type	轴径 Shaft diameter
KDB10 □ W	60

KDB10P 系列 ISO3547(DIN1494) 标准公制板材
KDB10P Series ISO3547(Din1494) Metric Strip

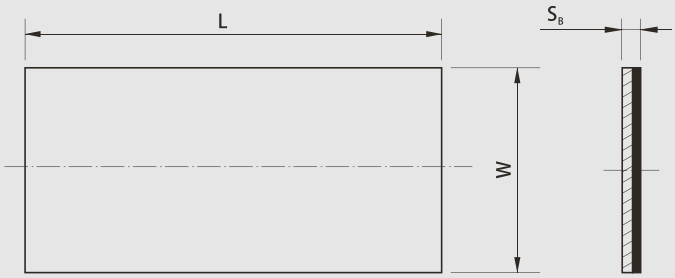

型号规格 Designation	长度 Lengths L	宽度 Width W	壁厚 Wall Thickness S_B
KDB10 □ P 10150	500 $^{+5.0}_{0}$	150 $^{+2.0}_{0}$	1.0 $^{0}_{-0.05}$
KDB10 □ P 15150			1.5 $^{0}_{-0.05}$
KDB10 □ P 20150			2.0 $^{0}_{-0.05}$
KDB10 □ P 25150			2.5 $^{0}_{-0.05}$
KDB10 □ P 30150			3.0 $^{0}_{-0.05}$

标注举例：
Label example

代 号 Type	壁厚 Wall Thickness	宽度 Width
KDB10 □ P	3.0	150

KDB10 系列 ISO3547(DIN1494) 标准英制轴承
KDB10 Series ISO3547(Din1494) Normal Inch Bushing

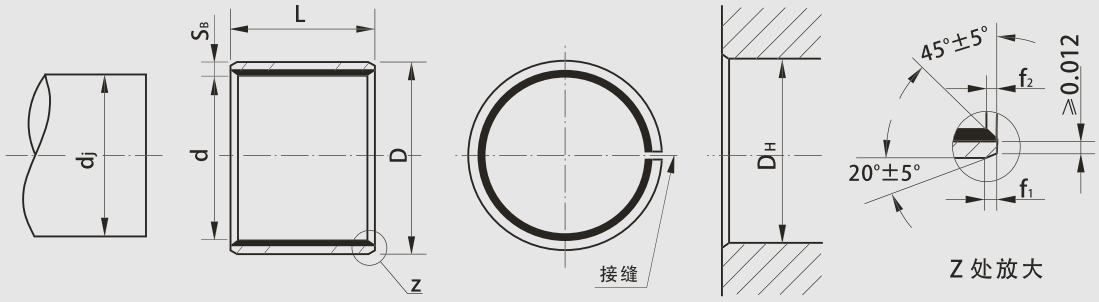

Unit: inch"

轴径 Shaft $Ød_j$	座孔 Housing $ØD_H$	压装后内孔公差 $ØD_{i,a}$	配合间隙 C_O	L ± 0.010					
0.1243 0.1236	0.1878 0.1873	0.1268 0.1243	0.0032 0.0000	02Y02	02Y03				
0.1554 0.1547	0.2191 0.2186	0.1581 0.1556	0.0034 0.0002	025Y025	025Y04				
0.1865 0.1858	0.2503 0.2497	0.1893 0.1867	0.0035 0.0002	03Y03	03Y04	03Y06			
0.2490 0.2481	0.3128 0.3122	0.2518 0.2492	0.0037 0.0002	04Y04	04Y06				
0.3115 0.3106	0.3753 0.3747	0.3143 0.3117		05Y06	05Y08				
0.3740 0.3731	0.4591 0.4684	0.3769 0.3117	0.0038 0.0002	06Y03	06Y04	06Y06	06Y08	06Y10	06Y12
0.4365 0.4355	0.5316 0.5309	0.4394 0.4367	0.0039 0.0002	07Y08	07Y12				
0.4990 0.4980	0.5941 0.5934	0.5019 0.4367		08Y04	08Y06	08Y08	08Y10	08Y12	08Y14
0.5615 0.5605	0.6566 0.6559	0.5019 0.4992		09Y06	09Y08	09Y10	09Y12		
0.6240 0.6230	0.7192 0.7184	0.5644 0.5617	0.0040 0.0002	10Y04	10Y08	10Y10	10Y12	10Y14	10Y16
0.6865 0.6855	0.7817 0.7809	0.6270 0.6242		11Y04					
0.7491 0.7479	0.8755 0.8747	0.6895 0.6867	0.0046 0.0002	12Y14	12Y06	12Y08	12Y10	12Y12	12Y16
0.8116 0.8104	0.9380 0.9372	0.7525 0.7493		13Y12	13Y18				
0.8741 0.8729	1.0005 0.9997	0.8775 0.8743		14Y04	14Y06	14Y12	14Y16	14Y20	
0.9991 0.9979	1.1255 1.1247	1.0025 0.9993		16Y06	16Y08	16Y12	16Y16	16Y20	16Y24
1.1238 1.1226	1.2818 1.2808	1.1278 1.1240	0.0052 0.0002	18Y06	18Y10	18Y12	18Y16		
1.2488 1.2472	1.4068 1.4058	1.2528 1.2490	0.0056 0.0002	20Y06	20Y12	20Y14	20Y16	20Y20	20Y28
1.3738 1.3722	1.5318 1.5308	1.3778 1.3740		22Y12	22Y12	22Y24	20Y1628		
1.4988 1.4972	1.6568 1.6558	1.5028 1.4990		24Y08	24Y16	24Y18	24Y20	24Y24	24Y32
1.6238 1.6222	1.7818 1.7808	1.6278 1.6240		26Y16	26Y24				
1.7487 1.7471	1.9381 1.9371	1.7535 1.7489	0.0064 0.0002	28Y16	28Y24	28Y32			

KDB10 系列 ISO3547(DIN1494) 标准英制轴承
KDB10 Series ISO3547(Din1494) Normal Inch Bushing

Unit: inch"

轴径 Shaft $Ød_j$	座孔 Housing $ØD_H$	压装后内孔公差 $ØD_{i,a}$	配合间隙 C_O	L ± 0.010								
1.8737 1.8721	2.0633 2.0621	1.8787 1.8739	0.0066 0.0002	30Y12	30Y16	30Y36						
1.9987 1.9969	2.1883 2.1871	2.0037 1.9989	0.0068 0.0002	32Y08	32Y16	32Y24	32Y28	32Y32	32Y40			
2.1257 2.1239	2.3130 2.3118	2.1326 2.1262		34Y48								
2.2507 2.2489	2.4377 2.4365	2.2573 2.2509	0.0084 0.0002	36Y28	36Y32	36Y40	36Y48	36Y56	36Y60	36Y64	36Y72	
2.5011 2.4993	2.6881 2.6869	2.5077 2.5013		40Y16	40Y26	40Y32	40Y40	40Y48	40Y56	40Y60	40Y64	40Y72
2.7500 2.7482	2.9370 2.9358	2.7566 2.7502		44Y32	44Y36	44Y40	44Y48	44Y56	44Y60	44Y64	44Y72	44Y76
2.8752 2.8734	3.0623 3.0610	2.8819 2.8754	0.0085 0.0002	46Y32	46Y36	46Y40	46Y48	46Y56	46Y60	46Y64	46Y72	46Y76
3.0000 3.2480	3.1872 3.1858	3.0068 3.0002	0.0086 0.0002	48Y32	48Y36	48Y40	48Y48	48Y56	48Y60	48Y64	48Y72	48Y76
3.2500 3.2480	3.4372 3.4358	3.2568 3.2502	0.0088 0.0002	52Y32	52Y36	52Y40	52Y48	52Y56	52Y60	52Y64	52Y72	52Y76
3.5000 3.4978	3.6872 3.6858	3.5068 3.5002		56Y32	56Y36	56Y40	56Y48	56Y56	56Y60	56Y64	56Y72	56Y76
3.6250 3.6228	3.8122 3.8108	3.6318 3.6252		58Y32	58Y36	58Y40	58Y48	58Y56	58Y60	58Y64	58Y72	58Y76
3.7500 3.7478	3.9372 3.9358	3.7568 3.7502		60Y32	60Y36	60Y40	60Y48	60Y56	60Y60	60Y64	60Y72	60Y76
4.0000 3.9978	4.1858 4.1858	4.0068 4.0002	0.0090 0.0002	64Y32	64Y36	64Y40	64Y48	64Y56	64Y60	64Y64	64Y72	64Y76
4.2500 4.2478	4.5622 4.5608	4.2568 4.2502		68Y32	68Y36	68Y40	68Y48	68Y56	68Y60	68Y64	68Y72	68Y76
4.3750 4.3728	4.6872 4.5608	4.3818 4.3752		70Y32	70Y36	70Y40	70Y48	70Y56	70Y60	70Y64	70Y72	70Y76
4.5000 4.4978	4.6872 4.6858	4.5068 4.5002		72Y32	72Y36	72Y40	72Y48	72Y56	72Y60	72Y64	72Y72	72Y76
4.7500 4.7478	4.9374 4.9358	4.7572 4.7502	0.0094 0.0002	76Y32	76Y36	76Y40	76Y48	76Y56	76Y60	76Y64	76Y72	76Y76
4.9986 4.9961	5.1860 5.1844	5.0056 4.9988		80Y32	80Y36	80Y40	80Y48	80Y56	80Y60	80Y64	80Y72	80Y76
5.2500 5.2475	5.4374 5.1844	5.2570 5.2502		84Y32	84Y36	84Y40	84Y48	84Y56	84Y60	84Y64	84Y72	84Y76
5.5000 5.4975	5.6874 5.6858	5.5070 5.5002		88Y32	88Y36	88Y40	88Y48	88Y56	88Y60	88Y64	88Y72	88Y76
5.7500 5.7475	5.9374 5.9358	5.7570 5.7502	0.0095 0.0002	92Y32	92Y36	92Y40	92Y48	92Y56	92Y60	92Y64	92Y72	92Y76
6.0000 5.9975	6.1874 6.1858	6.0070 6.0002		96Y32	96Y36	96Y40	96Y48	96Y56	96Y60	96Y64	96Y72	96Y76
6.2500 6.2475	6.4374 6.4358	6.2570 6.2502		100Y32	100Y36	100Y40	100Y48	100Y56	100Y60	100Y64	100Y72	100Y76
6.5000 6.4975	6.6874 6.6858	6.5070 6.5002		104Y32	104Y36	104Y40	104Y48	104Y56	104Y60	104Y64	104Y72	104Y76
6.7500 6.7475	6.9374 6.9358	6.7570 6.7502		108Y32	108Y36	108Y40	108Y48	108Y56	108Y60	108Y64	108Y72	108Y76
6.9954 6.9929	7.1830 7.1812	7.0026 6.9956	0.0097 0.0002	112Y32	112Y36	112Y40	112Y48	112Y56	112Y60	112Y64	112Y72	112Y76

标注举例：
Label example

代 号 Type	内径 I.D.	高度 High
KDB10 □ Y	112	32

KDB10F 系列 ISO3547(DIN1494) 标准英制翻边轴承
KDB10F Series ISO3547(Din1494) Normal Inch Flange Bushing

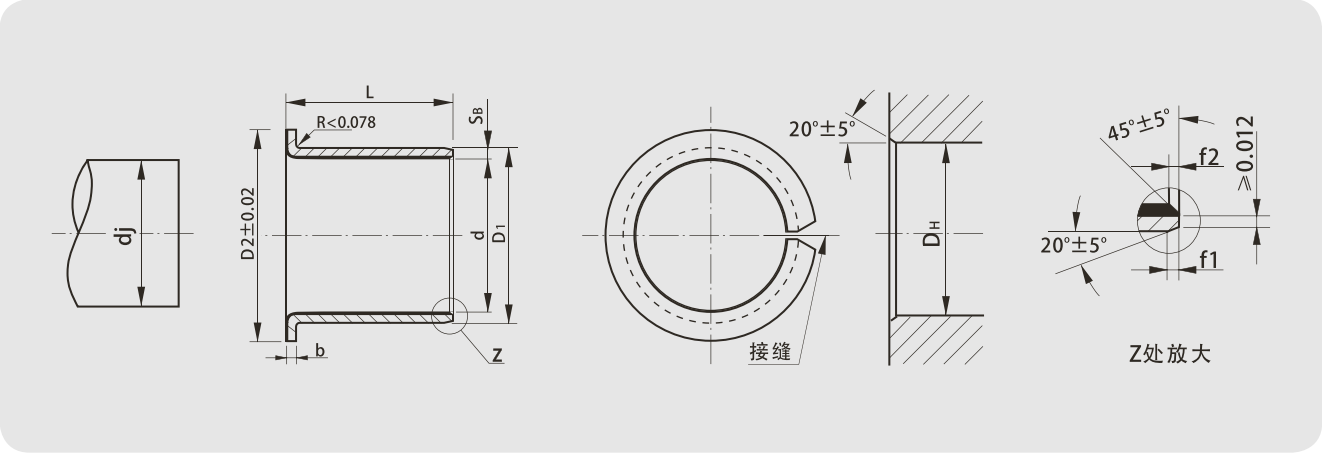

Unit: inch"

轴径 Shaft $Ød_j$	座孔 Housing $ØD_H$	压装后内孔公差 $ØD_{i,a}$	配合间隙 C_O	法兰尺寸 $ØD_{fl}$	法兰高度 S_{fl}	L ± 0.010			
0.3750 0.3740	0.4691 0.4684	0.3779 0.3752	0.0039 0.3752	0.7075 0.6675	0.052 0.044	06FY04	06FY06	06FY08	06FY12
0.5000 0.4990	0.5941 0.5934	0.5029 0.5002	0.5029 0.5002	0.8325 0.7925	0.052 0.044	08FY04	08FY06	08FY08	08FY12
0.6250 0.6240	0.7192 0.7184	0.6280 0.6252	0.6280 0.6252	0.9575 0.9175	0.052 0.044	10FY06	10FY08	10FY10	10FY12
0.7500 0.7488	0.8755 0.8747	0.7534 0.7502	0.7534 0.7502	1.1450 1.1050	0.068 0.060	12FY06	12FY08	12FY12	12FY16
0.8750 0.8738	1.0005 0.9997	0.8784 0.8752	0.8784 0.8752	1.2200 1.1800	0.068 0.060	14FY08	14FY12	14FY16	14FY20
1.0000 0.9988	1.1255 1.1247	1.0034 1.0002	1.0034 1.0002	1.3850 1.3550	0.068 0.060	16FY08	16FY12	16FY16	16FY20
1.2500 1.2484	1.4068 1.4058	1.2540 1.2502	1.2540 1.2502	1.7700 1.7300	0.083 0.075	20FY16	20FY20	20FY24	
1.5000 1.4984	1.6568 1.6558	1.5040 1.5002	1.5040 1.5002	2.0200 1.9800	0.083 0.075	24FY16	24FY24	24FY32	
1.7500 1.7484	1.9381 1.9371	1.7548 1.7502	1.7548 1.7502	2.3950 2.3550	0.098 0.090	28FY16	28FY24	28FY32	

标注举例：
Label example

代 号 Type	内径 I.D.	高度 High
KDB10 □ FY	28	16

KDB10W 系列 ISO3547(DIN1494) 标准英制垫片
KDB10W Series ISO3547(Din1494) Inch Washer

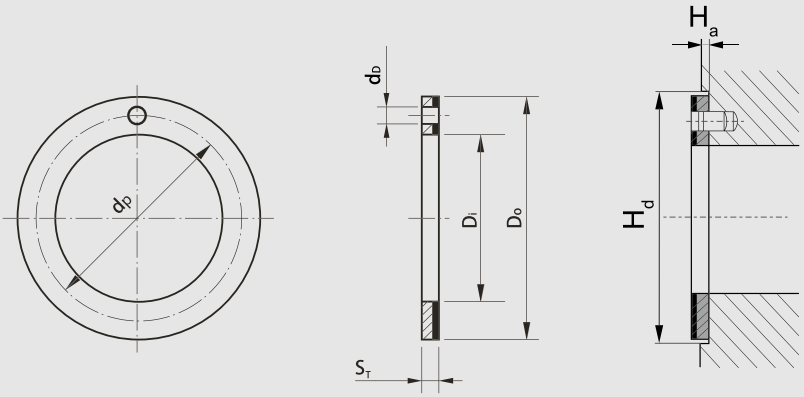

Unit: inch"

型号规格	Inside ØDi		Qutside ØDo	Wall thickness ST	Dowel hole Ødp	Dowel hole PCD ØHd	Recess Depth Ha
	max.	min.	max. min.	max. min.	max. min.	max. min.	max. min.
KDB10 □ WY06	0.510	0.500	0.875 0.865	0.063 0.061	0.077 0.067	0.692 0.682	0.050 0.040
KDB10 □ WY07	0.572	0.562	1.000 0.990			0.786 0.776	
KDB10 □ WY08	0.635	0.625	1.125 1.115		0.109 0.099	0.880 0.870	
KDB10 □ WY09	0.697	0.687	1.187 1.177			0.942 0.932	
KDB10 □ WY10	0.760	0.750	1.250 1.240			1.005 0.995	
KDB10 □ WY11	0.822	0.812	1.375 1.365			1.099 1.089	
KDB10 □ WY12	0.885	0.875	1.500 1.490		0.140 0.130	1.192 1.182	
KDB10 □ WY14	1.010	1.000	1.750 1.740			1.380 1.370	
KDB10 □ WY16	1.135	1.125	2.000 1.990		0.171 0.161	1.567 1.557	
KDB10 □ WY18	1.260	1.250	2.125 2.115			1.692 1.682	
KDB10 □ WY20	1.385	1.375	2.250 2.240			1.817 1.807	
KDB10 □ WY22	1.510	1.500	2.500 2.490		0.202 0.192	2.005 1.995	
KDB10 □ WY24	1.635	1.625	2.625 2.615			2.130 2.120	
KDB10 □ WY26	1.760	1.750	2.750 2.740			2.255 2.245	
KDB10 □ WY28	2.010	2.000	3.000 2.990	0.093 0.091		2.505 2.495	0.080 0.070
KDB10 □ WY30	2.135	2.125	3.125 3.115			2.630 2.620	
KDB10 □ WY32	2.260	2.250	3.250 3.240			2.755 2.745	

标注举例：
Label example

代 号 Type	轴径 Shaft diameter
KDB10 □ WY	32